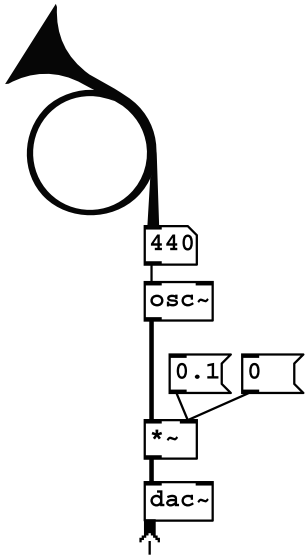
440
osc~
0.1
0
*~
dac~

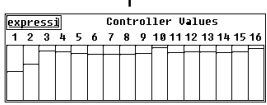
expressi
Controller Values
1 2 3 4 5 6 7 8 9 10 11 12 13 14 15 16